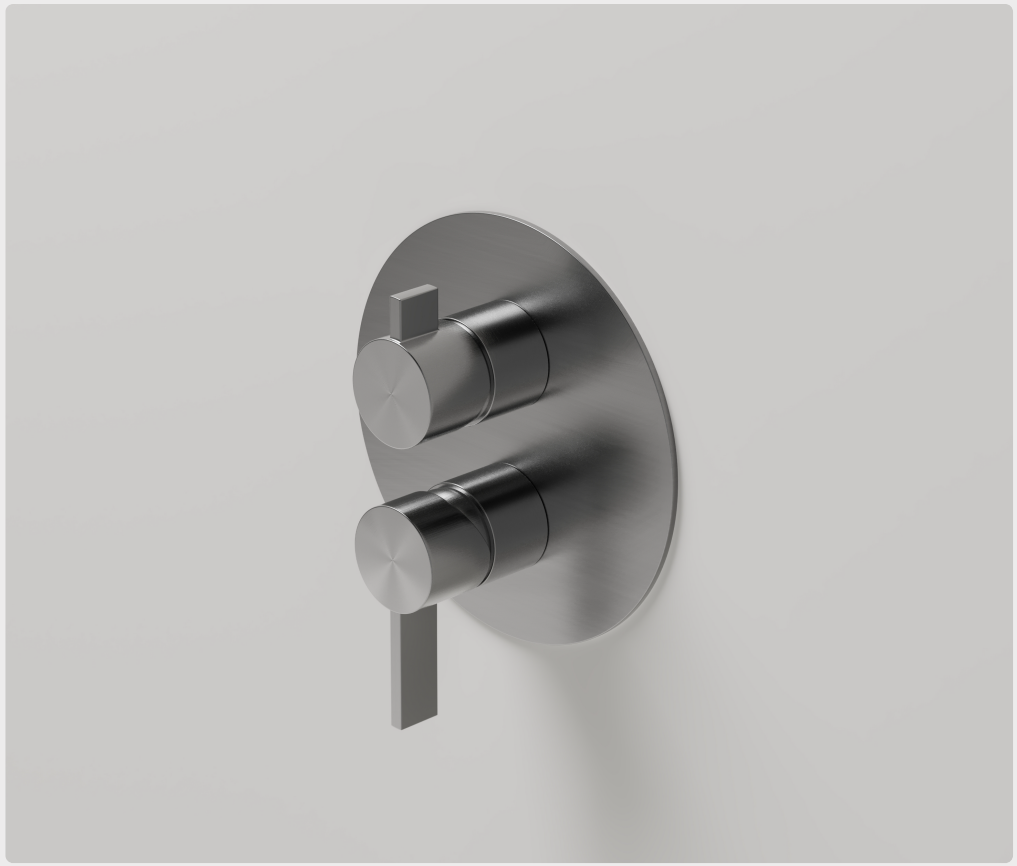

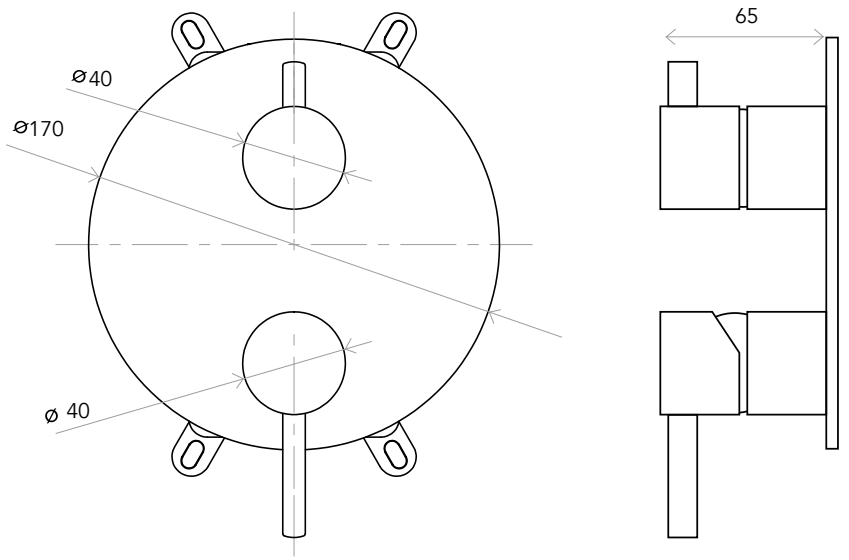

> MEDIDAS EN MM.

Refresh your senses

reddot winner
brand design

WeAre360°

INFORMACIÓN TÉCNICA

PRODUCTO: WELLNESS / CONTROL DE DUCHA

TIPO: CONTROL DE DUCHA HALO REDONDO

CON DESVIADOR GIRATORIO PARA 2 SALIDAS

MATERIAL: LATÓN

CONEXIÓN: 1/2"

PRESIÓN DEL AGUA: 0,2-5 BAR · RMP: 1,0 BAR MP

CONTENIDO DEL SUMINISTRO

Placa exterior · Manetas · Kit de fijación

Guía de instalación · Manual de cuidado y mantenimiento

CÓDIGO Y COLOR

A3.0-2RSC

Consulta la página de acabados
para ver los códigos SKU y los colores

NOTA

Las dimensiones son orientativas y se facilitan únicamente como referencia. International Water & Wellness Ltd. se reserva el derecho de modificar el diseño y las especificaciones del producto sin previo aviso.

Requiere válvula interna, vendida por separado.

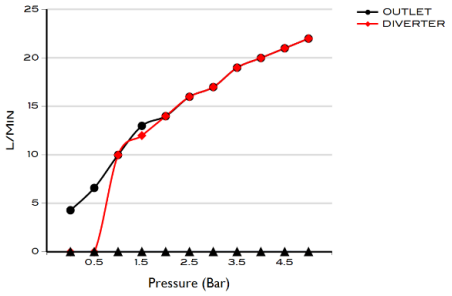

5 YEAR LIMITED WARRANTY

iwandw.com

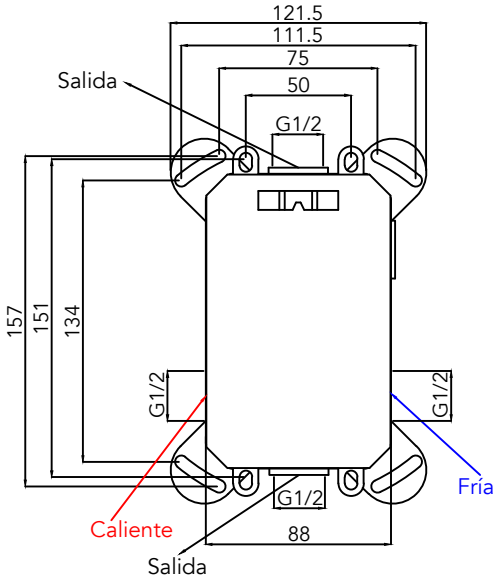

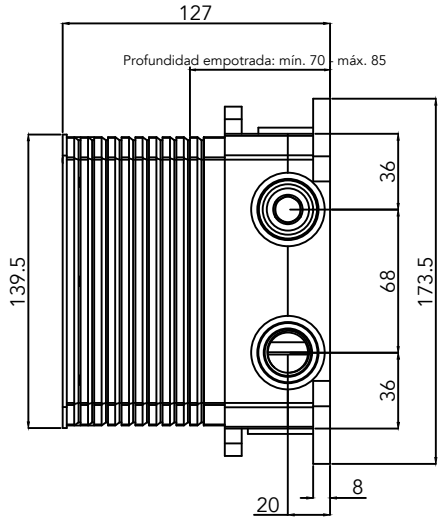

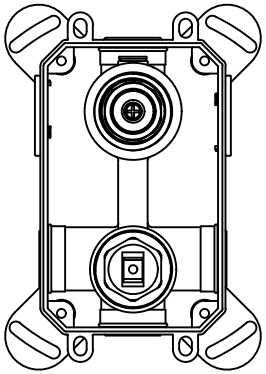

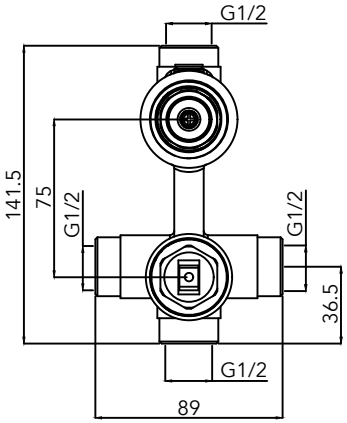

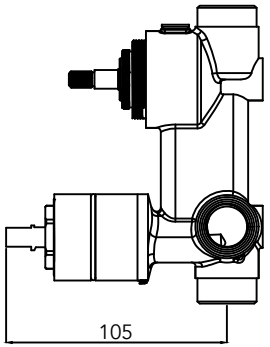

Refresh your senses

NOMBRE DEL PRODUCTO

WEL-A302SC-INT

reddot winner brand design

5 YEAR LIMITED WARRANTY

Citation ISO Certification

Descubre más en nuestra web: iwandw.com

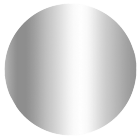

POLISHED CHROME
A3.0-2RSC-POL

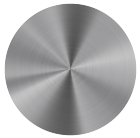

STAINLESS STEEL
A3.0-2RSC-SS

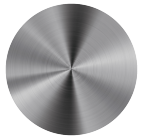

BRUSHED NICKLE
A3.0-2RSC-BRU

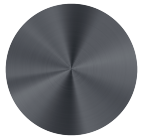

GRAPHITE
A3.0-2RSC-GRA

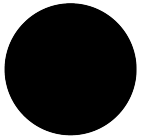

BLACK MATT
A3.0-2RSC-BLA

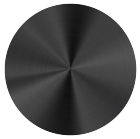

BRUSHED BLACK
A3.0-2RSC-BRB

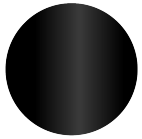

POLISHED BLACK
A3.0-2RSC-GBL

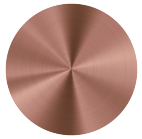

PINK GOLD
A3.0-2RSC-PGOL



ROSE GOLD
A3.0-2RSC-ROS



CHAMPAGNE
A3.0-2RSC-CHA

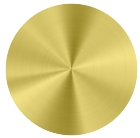

BRASS
A3.0-2RSC -BRA

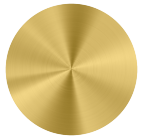

BRUSHED GOLD
A3.0-2RSC-BGOL



GOLD
A3.0-2RSC-GOL

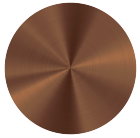

BRONZE
A3.0-2RSC-BRO

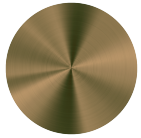

ANTIQUE BRASS
A3.0-2RSC-ABR

OSCURO

KNOWN SIGNATURE SERIES

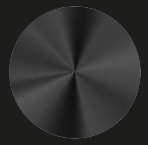

DARK STORM
A3.0-2RSC-OSCDST

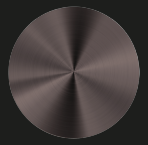

DARK ROSE
A3.0-2RSC-OSCDRO

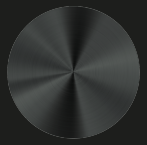

DARK PLUM
A3.0-2RSC-OSCDPL

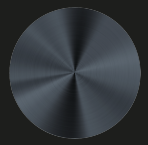

DARK FOREST
A3.0-2RSC-OSCDFO

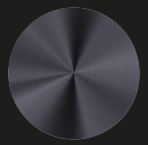

DARK SKY
A3.0-2RSC-OSCDSK

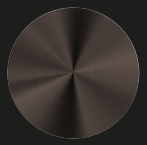

DARK CHOCOLATE
A3.0-2RSC-OSCDCH

BY: Known.

Refresh your senses

NOMBRE DEL PRODUCTO

CONTROL DE DUCHA HALO REDONDO 2 VÍAS

reddot winner
brand design

5 YEAR LIMITED WARRANTY

Citation ISO Certification
Quality management ISO 9001: 2015
Certificate No: 345332020

Citation ISO Certification
Environmental management ISO 14001: 2015
Certificate No: 345342020

Descubre más en nuestra web: iwandw.com